ЖКУИ 672 233.135 ГЧ

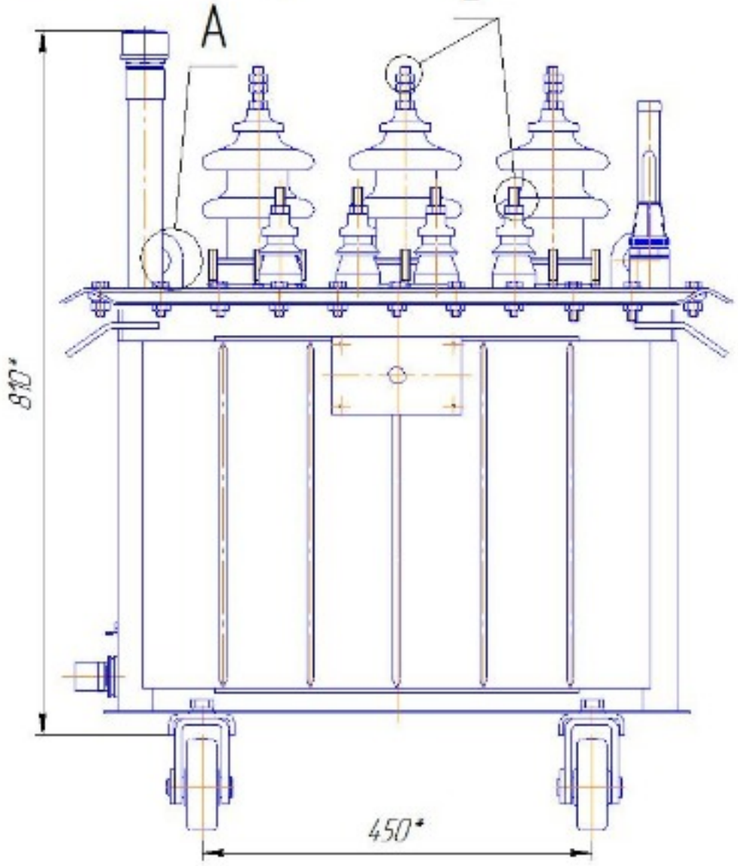

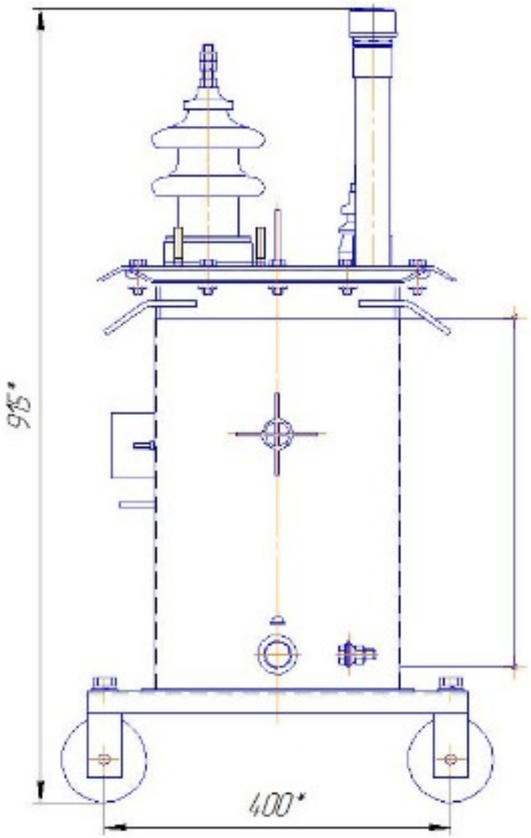

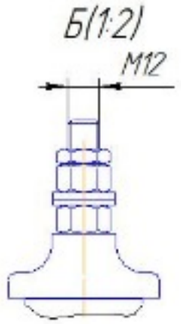

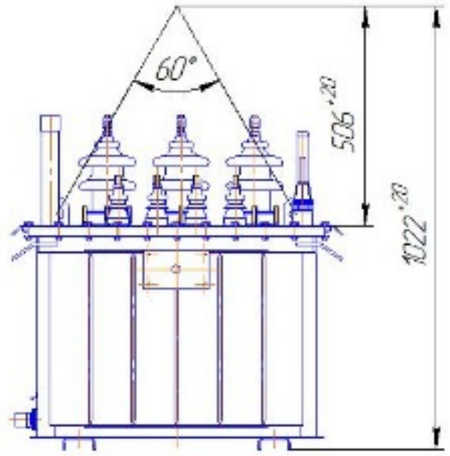

Каток (1:2)

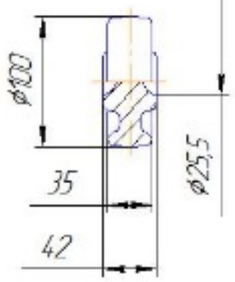

Наименование	Масса, кг
Часть активная	90
Активная часть с крышкой с вводами	120
Бак с арматурой	35
Масло трансформатора	60
Полная масса трансформатора (с катками)	225

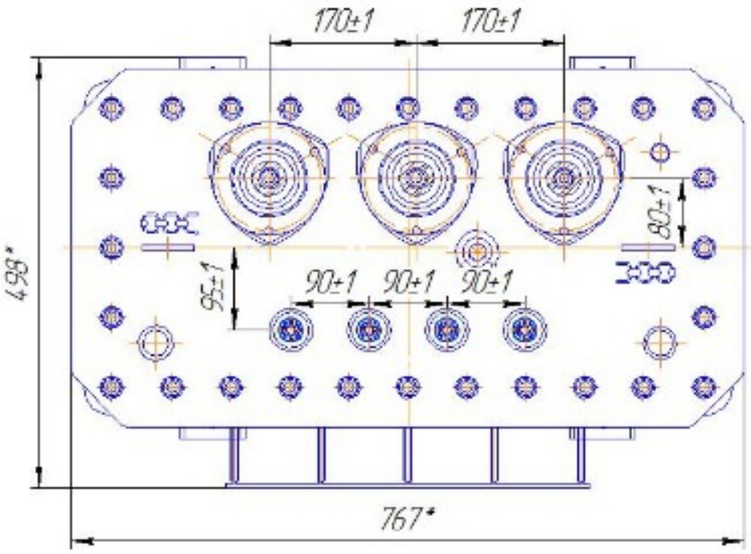

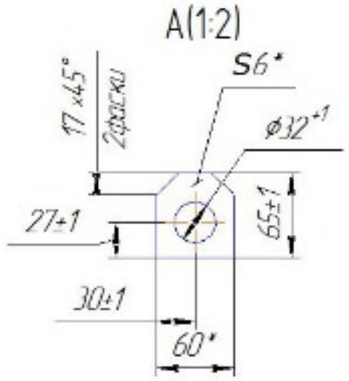

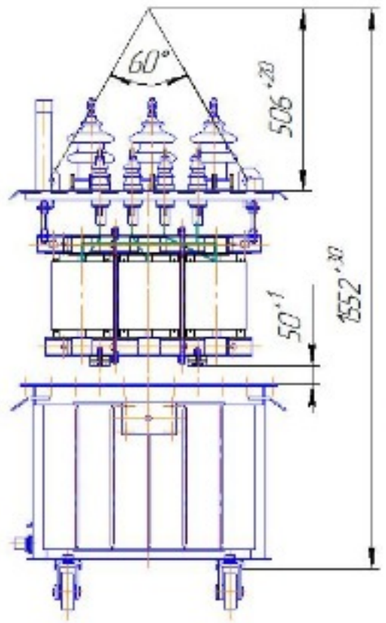

1. Размеры для справок
2. ВНИМАНИЕ! Активная часть связана с крышкой. Подъем активной части производить за подъемные пластины, расположенные на крышке.
3. Трансформатор поставляется заводом с запломбированными пробками для взятия пробы и слива масла и крышкой трансформатора.
4. Знак строповки и центр масс выполнить по ГОСТ 14.192.

Изм.	Лист	№ докум.	Подп.	Дата	ЖКУИ 672 233.135 ГЧ			
Разраб.		Ергазар М.			Трансформатор ТМГ-16 Уменьшенный Габаритный чертеж	Лит.	Масса	Масштаб
Пров.		Аитбаев А.					(м.подл)	1:1
Т.контр.		Чернов И.				Лист	Листов 1	
Н.контр.		Бекназаров О.				АО "КТЗ"		
Утв.		Жаой Е.						

Копировал Формат А2

Перв. примен. ЖКУИ 672 233.135

Справ. № ТМГ-16 косой отвод

Подп. и дата | Инв. № дубл. | Взам. инв. № | Подп. и дата | Инв. № подл.