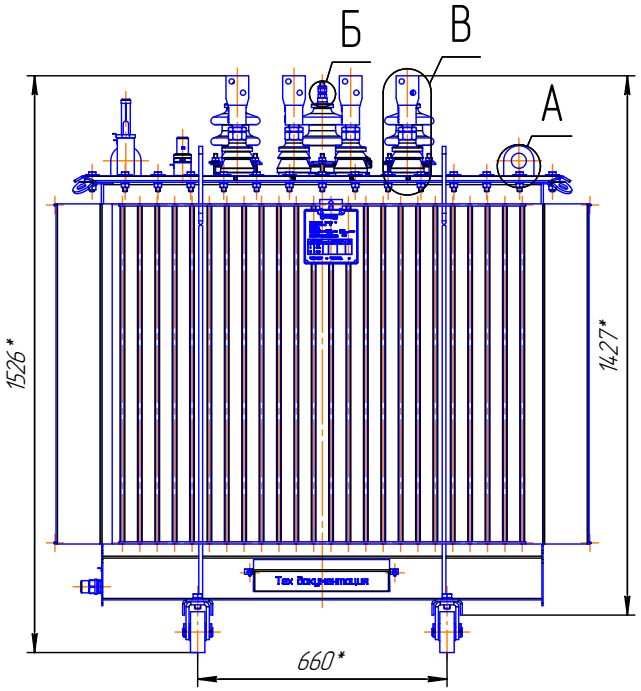

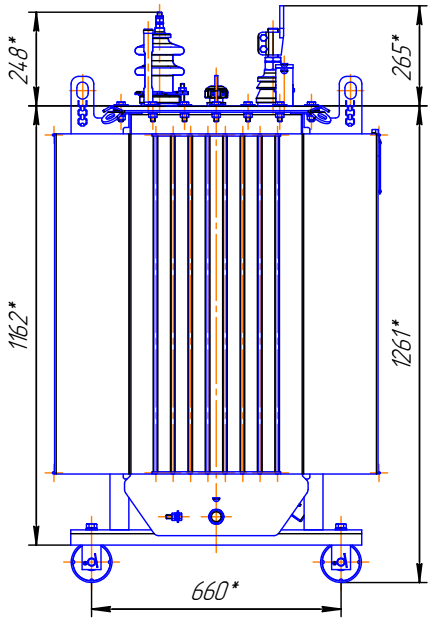

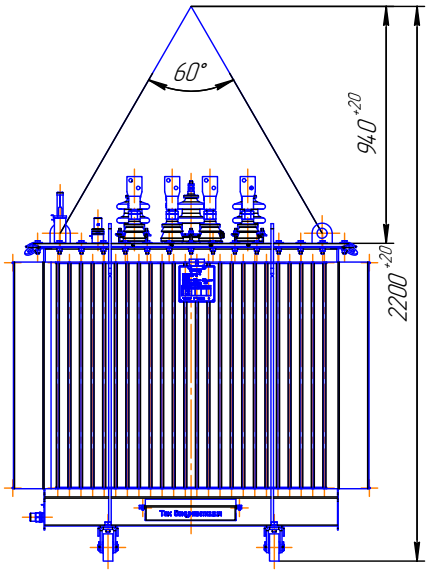

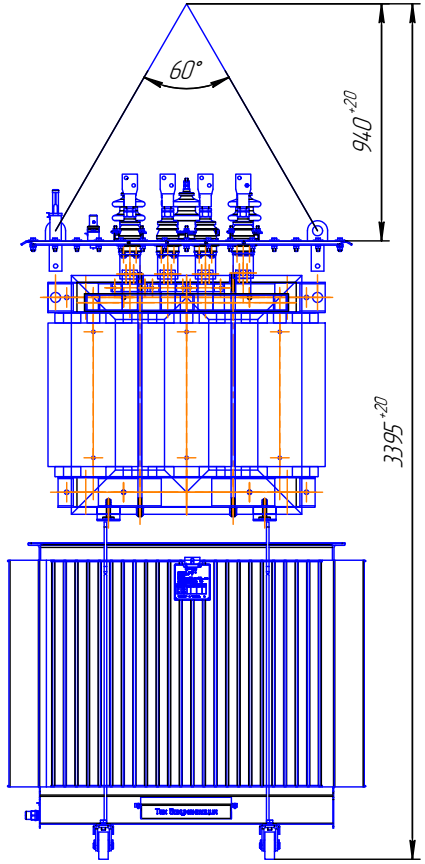

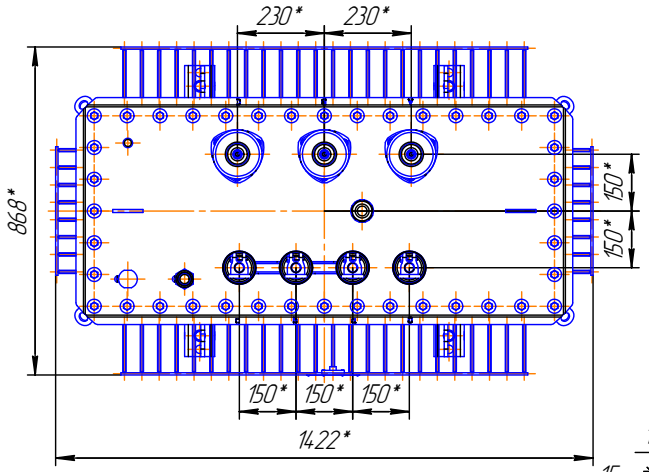

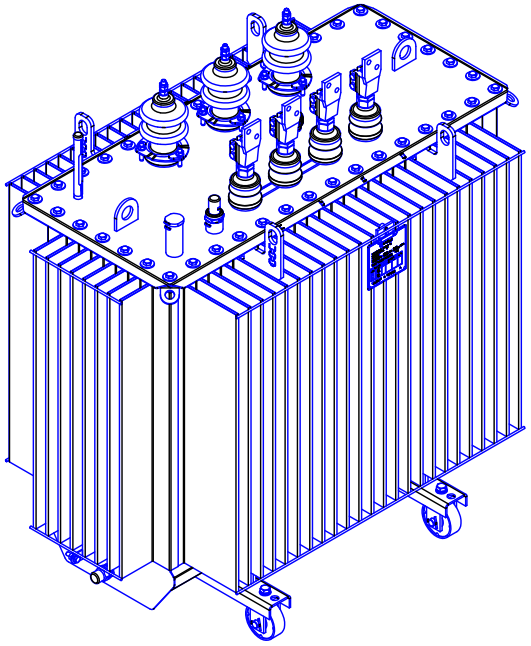

Наименование	Масса, кг
Часть активная	1054
Крышка с установленными вводами и активной частью	1160
Бак с арматурой	324
Масло трансформатора	380
Полная трансформатора	1655

1 Размеры для справок

2 ВНИМАНИЕ! Активная часть связана с крышкой. Подъем активной части производить за подъемные пластины, расположенные на крышке.

3 Трансформатор поставляется заводом с запломбированными пробками для взятия пробы и слива масла и крышкой трансформатора.

4 Знак строповки и центр масс выполнить по ГОСТ 14.192.

А(1:2,5)

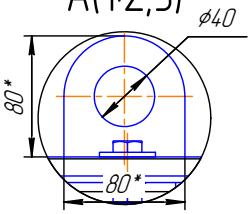

Б(1:2)

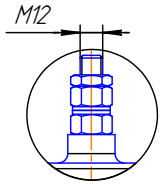

В(1:4)

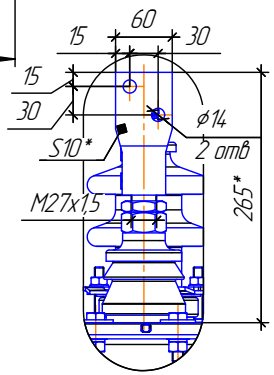

Изм.	Лист	№ докум.	Подп.	Дата	ЖКУИ.672233.025 ГЧ		
Разраб.		Ізім Е.Е.			Трансформатор ТМГ-630	Лит.	Масса: см. табл. / Масштаб: 1:1
Пров.		Шаймерденов Д.И.				Лист	Листов 1
Т.контр.							
Н.контр.		Айтасова А.А.			Модернизация	ТОО "УТЗ"	
Утв.		Асан Т.А.					

Копировал

Формат А2

Перв. примен. | Справ. № | Подп. и дата | Инв. № дубл. | Взам. инв. № | Подп. и дата | Инв. № подл.